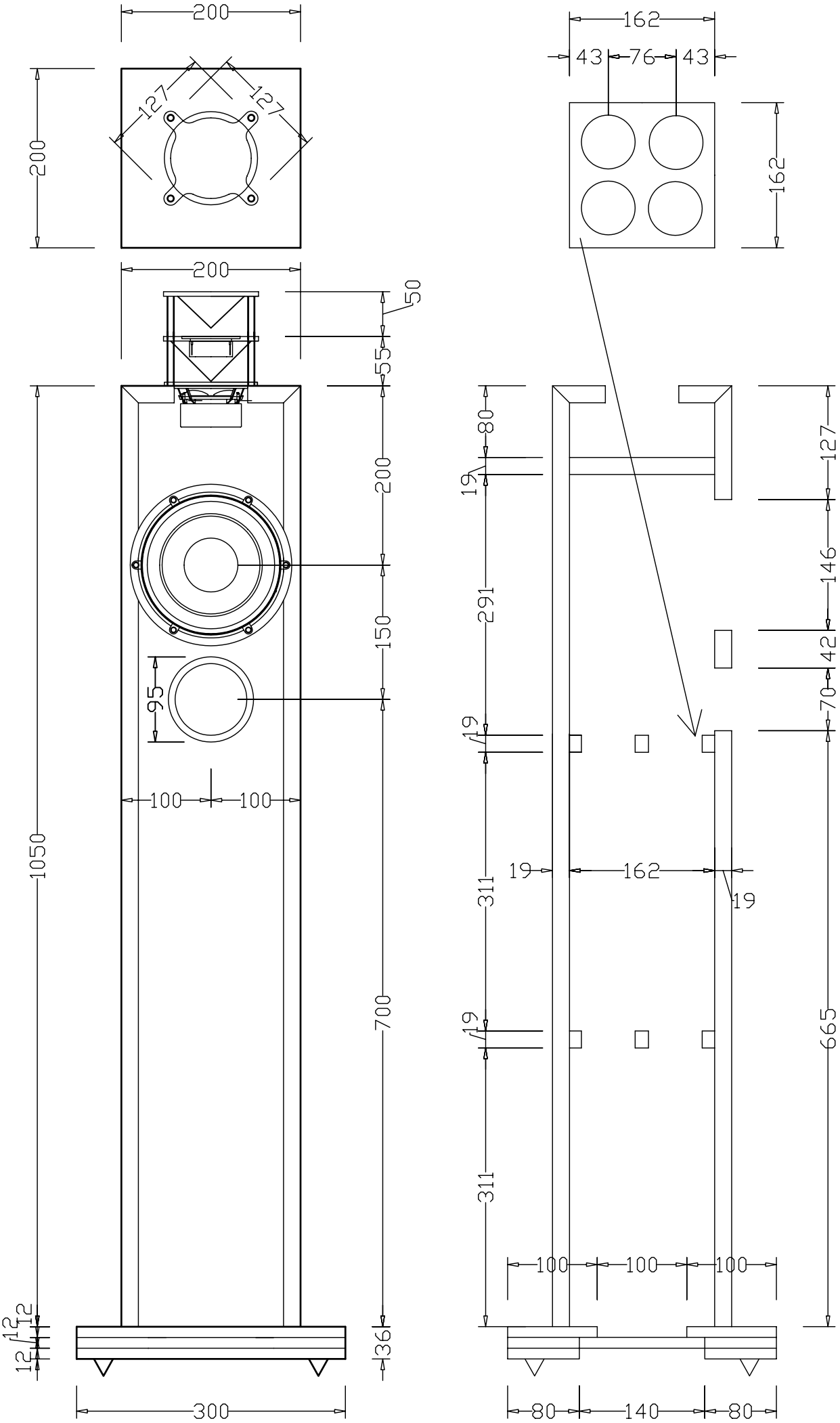
200
200
127
127
200
50
55
200
150
95
100
100
1050
700
12
12
12
36
300
162
43
76
43
162
80
19
291
19
311
19
311
127
146
42
70
665
19
162
19
100
100
100
80
140
80